WACHENDORFF
The Encoder Experts

Ficha técnica en línea

Encoder WDGA 58S CAN SAE J1939

www.wachendorff-automation.es/wdga58ssaej1939

Wachendorff Automation

... Sistemas y encoders

- Sistemas completos
- Encoder industriales robustos para su caso particular de aplicación
- Programa estándar y versiones de los clientes
- Cargas máximas permitidas
- Producción exprés 48 horas
- Fabricación en Alemania
- Red de distribución en todo el mundo

IndustrieROBUST

Encoder WDGA 58S absoluto CAN SAE J1939, con tecnología EnDra®

Illustration similar

EnDra® Technologie

SAE J1939

- Test de niebla salina DIN EN 60068-2-11
- Clase de protección: IP67 + IP69K, (limpieza por alta presión / por chorro de vapor)
- Tecnología EnDra®: mantenimiento y es respestuosa con el medio ambiente
- Protocolo CAN SAE J1939
- Monovuelta / Multivuelta (máx. 16 bit / máx. 32 bit)
- Tecnología innovadora con procesador de 32 bits
- LED bicolor como indicador del estado operativo

www.wachendorff-automation.es/wdga58ssaej1939

Test de niebla salina DIN EN 60068-2-11, Limpieza por alta presión / por chorro de vapor

Datos mecánicos	
Carcasa	
Tipo de brida	Brida de sujeción
Material de la brida	Aluminio, anodizado natural
Material de la brida dorso	Carcasa de acero cromada con aislamiento magnético
Diámetro de la carcasa	Ø 58 mm

Eje(s)	
Material del eje	Acero inoxidable
Momento de arranque	aprox. 1 Ncm a temp. ambiente
Diámetro del eje	Ø 10 mm
Longitud del eje	L: 18 mm
Permitida carga de los eje, radial	100 N
Permitida carga de los eje, axial	100 N

Cojinete	
Tipo de cojinete	2 rodamientos de bolas de precisión
Vida útil	1 x 10'9 rev. al 100 % de la carga del rodamiento 1 x 10'10 rev. al 40 % de la carga del rodamiento 1 x 10'11 rev. al 20 % de la carga del rodamiento
Veloc. máx. de rotación	3600 rpm

Datos de referencia para la seguridad funcional	
$MTTF_d$	1000 a
Duración de uso (TM)	20 a
Vida útil del rodamiento (L10h)	1 x 10'11 rev. al 20 % de la carga del rodamiento y 3600 rpm
Grado de cobertura del diagnóstico (DC)	0 %

Datos eléctricos	
Tensión de operación / consumo propio de corriente	4,75 Vcc hasta 32 Vcc: typ. 50 mA
Potencia absorbida	máx. 0,5 W
Principio de funcionamiento	magnético

Datos de sensor	
Tecnología monovuelta	innovadora tecnología Hallsensor
Resolución monovuelta	65.536 pasos / 360° (16 bit)
Precisión de monovuelta	± 0,0878° (≤ 12 bit)
Precisión de repetición de monovuelta	± 0,0878° (≤ 12 bit)
Duración interna del ciclo	≤ 600 µs
Tecnología multivuelta	Patentada, basada en la tecnología EnDra®sin batería y sin engranaje.
Resolución multivuelta	hasta 32 bit

Datos medioambientales	
ESD (DIN EN 61000-4-2):	8 kV
Burst (DIN EN 61000-4-4):	2 kV
Includes EMC:	DIN EN 61000-6-2 DIN EN 61000-6-3 DIN EN 61326-1
Vibración: (DIN EN 60068-2-6)	300 m/s^2 (10 Hz - 2000 Hz)
Shock: (DIN EN 60068-2-27)	5000 m/s^2 (6 ms)
Electrial Safety:	according DIN VDE 0160
Turn on time:	<1,5 s

Información arancelaria aduanera	
Número de arancel aduanero:	90318020
País de origen:	Alemania

Interfaz	
Interfaz:	**CAN**
CAN physical layer:	ISO 11898 (High Speed CAN)
Protocolo:	ISO 11898 (High Speed CAN)
Tasa de baudios:	Detección automática de baudios
Preconfiguración estándar:	(otras configuraciones a petición)
Dirección de recuento:	(vista en eje) ccw
Dirección ECU:	0x 0A
Identificador de datos de proceso:	0x18FF000A
PGN:	0xFF00

Mapeo de datos de proceso:	byte 0-3 32 Bit Position Value byte 4 8 Bit Error Register La configuración del temporizador PDU y la preselección de posición se pueden efectuar mediante la configuración-PGN 0xEF00 (prop. A).
PDU - Time:	50 ms (por defecto)
Configuración - PGN:	0x EF 00 (Prop.A)
Byte 0:	0x 01
Byte 1:	0x FF
Byte 2:	PDU time LSB
Byte 3:	PDU time MSB
Byte 4:	Preset LSB
Byte 5, 6:	Preset
Byte 7:	Preset MSB

Datos generales	
Peso	aprox. 200 g
Conexión	Salida de conector
Clase de protección (EN 60529)	IP67+IP69K todo alrededor
Temperatura de trabajo	-40 °C a +85 °C
Temperatura de almacenamiento	-40 °C a +100 °C

Más información
Datos técnicos generales y avisos de seguridad **http://www.wachendorff-automation.es/dtg**
Accesorios adecuados **http://www.wachendorff-automation.es/acc**

Conector, M12x1, axial, CB5, 5-polos

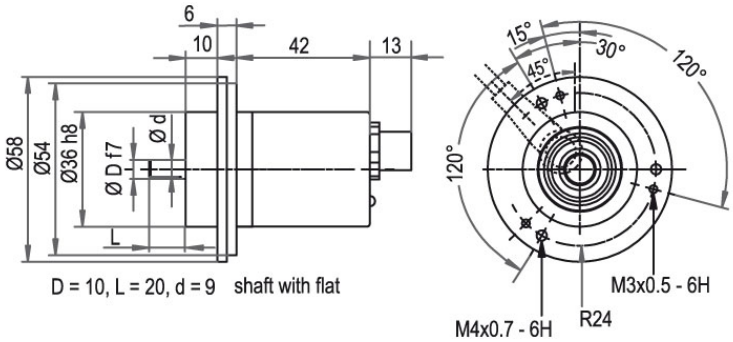

Descripción

CB5 axial, 5-polos, Malla conectada conductivamente con la carcasa del encoder

Asignación de las conexiones	
	CB5
	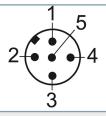
(+) Vcc	2
GND	3
CANHigh	4
CANLow	5
CANGND/ Malla	1

Conector, M12x1 CC5, 5-polos, radial

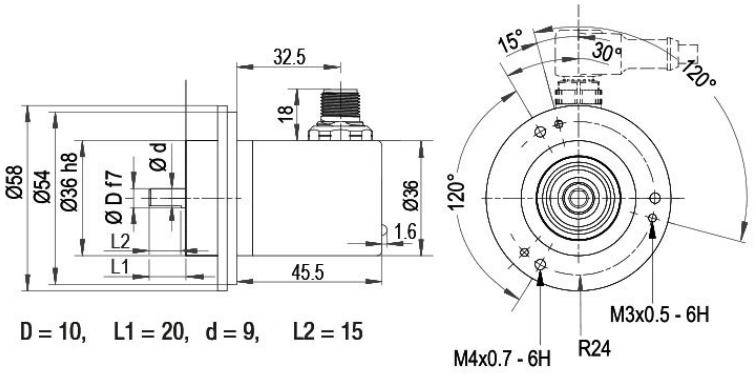

Descripción

CC5 radial, 5-polos, Malla conectada conductivamente con la carcasa del encoder

Asignación de las conexiones	
	CC5
	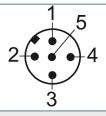
(+) Vcc	2
GND	3
CANHigh	4
CANLow	5
CANGND/ Malla	1

Opciones

Resistencia final 120 Ohm	Código de pedido
El encoder WDGA 58S CAN SAE J1939 también está disponible con empotrada 120 ohm resistencia final.	**AEO**

Ej. n.º de pedido	Tipo		Su encoder
WDGA 58S	WDGA 58S		WDGA 58S
	Diámetro del eje	**Clave de pedido**	
10	Ø 10 mm	10	
	Resolución monovuelta	**Clave de pedido**	
14	1 a 16 bit, recomendado mín. 6 bit (p.ej.: 14 bit = 14)	14	
	Resolución multivuelta	**Clave de pedido**	
18	Resolución multivuelta hasta 32 bit (p.ej. 18 bit) (monovuelta + multivuelta máx. 32 bit) sin multivuelta = 00	18	
	Protocolo de datos	**Clave de pedido**	
CJ	CAN SAE J1939	CJ	
	Software	**Clave de pedido**	
A	última versión	A	
	Código	**Clave de pedido**	
B	binario	B	
	Tensión de operación	**Clave de pedido**	
0	4,75 V a 32 V (estándar)	0	
	Separación galvánica	**Clave de pedido**	
0	no	0	
	Conexión eléctrica	**Clave de pedido**	
CB5	**Conector:**		
	Conector del sensor, M12x1, 5-polos, axial, Malla conectada conductivamente con la carcasa del encoder	CB5	
	Conector del sensor, M12x1, 5-polos, radial, Malla conectada conductivamente con la carcasa del encoder	CC5	
	Opciones	**Clave de pedido**	
	No se ha seleccionado ninguna opción	Vacío	
	Resistencia final 120 Ohm	AEO	

Ej. n.º de pedido	WDGA 58S	10	14	18	CJ	A	B	0	0	CB5	
	WDGA 58S											Ej. n.º de pedido

For further information please contact our local distributor.
Here you find a list of our distributors worldwide.
https://www.wachendorff-automation.es/contact-sales-es/

Wachendorff Automation GmbH & Co. KG
Industriestrasse 7 • 65366 Geisenheim
Germany

Teléfono: +49 67 22 / 99 65 25
E-Mail: wdg@wachendorff.de
www.wachendorff-automation.de