WACHENDORFF
The Encoder Experts

Ficha técnica en línea

Encoder WDGA 58D EtherCAT (cov)

www.wachendorff-automation.es/wdga58decb

Wachendorff Automation

... Sistemas y encoders

- Sistemas completos
- Encoder industriales robustos para su caso particular de aplicación
- Programa estándar y versiones de los clientes
- Cargas máximas permitidas
- Producción exprés 48 horas
- Fabricación en Alemania
- Red de distribución en todo el mundo

IndustrieROBUST

Encoder WDGA 58D absoluto EtherCAT, con cubierta de bus, tecnología EnDra®

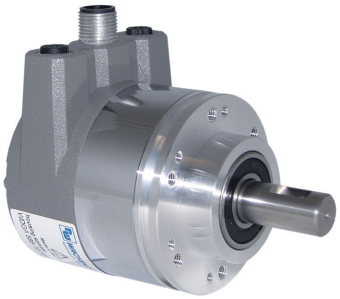

Illustration similar

EtherCAT Conformance tested

EnDra® Technologie

Heavy duty

- Tecnología EnDra®: mantenimiento y es respestuosa con el medio ambiente
- EtherCAT, Monovuelta y Multivuelta
- Estructura compacta con cubierta de bus
- Monovuelta / Multivuelta (máx. 16 bit/43 bit)
- Tecnología innovadora
- LED bicolor como indicador del estado operativo y del estado de bus et 2 LED´s L/A
- Cargas máximas de rodamiento hasta 500 N radial, 500 N axial
- CoE, FoE, EoE

www.wachendorff-automation.es/wdga58decb

Datos mecánicos	
Carcasa	
Tipo de brida	Brida de sujeción
Material de la brida	Aluminio
Material de la brida dorso	Carcasa de acero cromada con aislamiento magnético
Cubierta de conexión	Aluminio fundido a presión con recubrimiento por pulverización
Diámetro de la carcasa	Ø 58 mm
Eje(s)	
Material del eje	Acero inoxidable
Momento de arranque	aprox. 1 Ncm a temp. ambiente
Diámetro del eje	Ø 12 mm
Longitud del eje	L: 25 mm
Permitida carga de los eje, radial	500 N
Permitida carga de los eje, axial	500 N
Cojinete	
Tipo de cojinete	3 rodamientos de bolas de precisión
Vida útil	2 x 10'8 rev. al 100 % de la carga del rodamiento 3,5 x 10'9 rev. al 40 % de la carga del rodamiento 2,5 x 10'10 rev. al 20 % de la carga del rodamiento
Veloc. máx. de rotación	8000 rpm

Datos de referencia para la seguridad funcional	
$MTTF_d$	300 a
Duración de uso (TM)	20 a
Vida útil del rodamiento (L10h)	2,5 x 10'10 rev. al 20 % de la carga del rodamiento y 8000 rpm
Grado de cobertura del diagnóstico (DC)	0 %

Datos eléctricos	
Tensión de operación / consumo propio de corriente	10 Vcc hasta 32 Vcc: typ. 125 mA
Potencia absorbida	typ. 3 W
Principio de funcionamiento	magnético

Datos de sensor	
Tecnología monovuelta	innovadora tecnología Hallsensor
Resolución monovuelta	hasta 65.536 pasos / 360° (16 bit)
Precisión de monovuelta	± 0,0878° (≤ 12 bit)
Precisión de repetición de monovuelta	± 0,0878° (≤ 12 bit)
Duración interna del ciclo	50 µs
Tecnología multivuelta	Patentada, basada en la tecnología EnDra® sin batería y sin engranaje.
Resolución multivuelta	43 bit

Integrated web server:	
Configurable	IP address Subnet mask Gateway address
Readable	Encoder parameters
Update	Firmware

Datos medioambientales	
ESD (DIN EN 61000-4-2):	8 kV
Burst (DIN EN 61000-4-4):	2 kV
includes EMC:	DIN EN 61000-6-2 DIN EN 61000-6-3
Vibración: (DIN EN 60068-2-6)	200 m/s^2 (10 Hz - 1000 Hz)
Shock: (DIN EN 60068-2-27)	5000 m/s^2 (6 ms)
Electrial Safety:	according DIN VDE 0160
Turn on time:	<1,5 s

Información arancelaria aduanera	
Número de arancel aduanero:	90318020
País de origen:	Alemania

Interfaz	
Interfaz:	**Industrial Ethernet**
Protocolo:	EtherCAT
Perfil del dispositivo:	CiA DS-406 V4.0.2, Class 3
Transferencia de datos:	100BASE-TX
Duración del ciclo:	hasta 50 µs
Función:	Multivuelta
Código:	binario, CW de fábrica, programable

Parámetros programables:	Pasos por revolución Número de revoluciones Preset Escalado Sentido de giro 2x 8 interruptores de levas DC-Mode
Función de diagnóstico: (LED)	Le traficet la gestion de la connexion: L/A1: Port 1 (IN) L/A2: Port 2 (OUT)
Indicación de estado del LED:	STAT, MOD: del encoder y del bus

Datos generales		
Peso	aprox. 700 g	
Conexión	Cubierta de bus	
Clase de protección (EN 60529)	Carcasa: IP65, IP67; IP65	en el eje:
Temperatura de trabajo	-40 °C a +85 °C	
Temperatura de almacenamiento	-40 °C a +100 °C	

Más información
Datos técnicos generales y avisos de seguridad **http://www.wachendorff-automation.es/dtg**
Accesorios adecuados **http://www.wachendorff-automation.es/acc**

WDGA 58D, EtherCAT, BI2, cubierta de bus con 3x M12x1

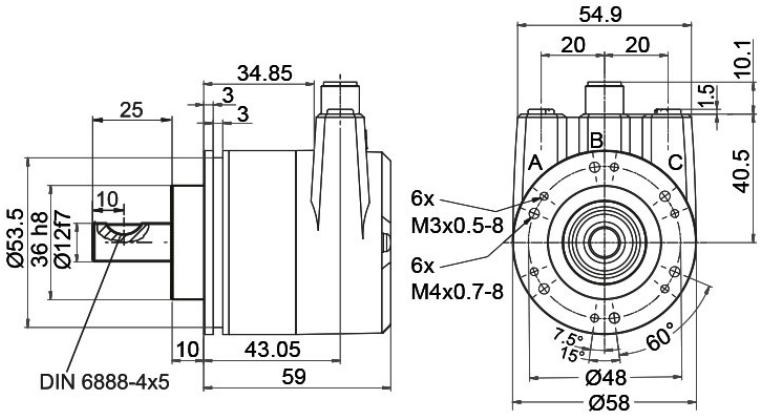

Descripción

BI2 Cubierta de bus con 3x M12x1

Asignación de las conexiones	
	BI2
Casquillo (Port1) IN	M12x1, 4-polos, codificación D
Tx+	1
Rx+	2
Tx-	3
Rx-	4

Asignación de las conexiones	
	BI2
	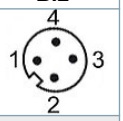
Conector (Power)	M12x1, 4-polos, codificación A
(+) Vcc	1
n. c.	2
GND	3
n. c.	4

Asignación de las conexiones	
	BI2
Casquillo (Port2) OUT	M12x1, 4-polos, codificación D
Tx+	1
Rx+	2
Tx-	3
Rx-	4

Ej. n.º de pedido	Tipo		Su encoder
WDGA 58D	WDGA 58D		WDGA 58D
	Diámetro del eje	**Clave de pedido**	
12	Ø 12 mm	12	
	Resolución monovuelta	**Clave de pedido**	
13	Resolución monovuelta 1 a 16 bit (p.ej.: 12 bit = 12)	12	
	Resolución multivuelta	**Clave de pedido**	
12	Multivuelta 18 bit: P.ej. 18 bit = 18 P.ej. 39 bit = 39	18	
	Protocolo de datos	**Clave de pedido**	
EC	EtherCAT (con cubierta de bus)	EC	
	Software	**Clave de pedido**	
U	última versión	U	
	Código	**Clave de pedido**	
B	binario	B	
	Tensión de operación	**Clave de pedido**	
0	10 V a 32 V (estándar)	0	
	Separación galvánica	**Clave de pedido**	
1	sí	1	
	Conexión eléctrica	**Clave de pedido**	
	Cubierta de conexión:		
BI2	Cubierta de bus con 3x M12x1	BI2	

Ej. n.º de pedido	WDGA 58D	12	13	12	EC	U	B	0	1	BI2	
	WDGA 58D										Ej. n.º de pedido

WACHENDORFF
The Encoder Experts
Authorized Distributor

For further information please contact our local distributor.
Here you find a list of our distributors worldwide.
https://www.wachendorff-automation.es/contact-sales-es/

WACHENDORFF

Wachendorff Automation GmbH & Co. KG
Industriestrasse 7 • 65366 Geisenheim
Germany

Teléfono: +49 67 22 / 99 65 25
E-Mail: wdg@wachendorff.de
www.wachendorff-automation.de