WACHENDORFF
The Encoder Experts

Ficha técnica en línea

Encoder WDGA 36C IO-Link

www.wachendorff-automation.es/wdga36c-io-link

Wachendorff Automation

... Sistemas y encoders

- Sistemas completos
- Encoder industriales robustos para su caso particular de aplicación
- Programa estándar y versiones de los clientes
- Cargas máximas permitidas
- Producción exprés 48 horas
- Fabricación en Alemania
- Red de distribución en todo el mundo

IndustrieROBUST

Encoder WDGA 36C absoluto IO-Link, con tecnología EnDra®

Illustration similar

EnDra® Technologie

IO-Link

- EnDra®: mantenimiento y es respestuosa con el medio ambiente
- IO-Link, Monovuelta y Multivuelta
- Perfil del dispositivo Smart Sensor Profile (SSP)
- Monovuelta / Multivuelta (max. 16 bit / 43 bit)
- Tecnología innovadora con procesador de 32 bits
- LED en color para indicar el estado de funcionamiento y el mensaje de error
- Supervisión de la tensión de alimentación
- Interruptor de leva para posición y velocidad con histéresis

www.wachendorff-automation.es/wdga36c-io-link

Datos mecánicos	
Carcasa	
Tipo de brida	Brida ronda
Material de la brida	Aluminio
Material de la brida dorso	Acero inoxidable
Diámetro de la carcasa	Ø 36 mm
Eje(s)	
Material del eje	Acero inoxidable
Momento de arranque	aprox. 0,3 Ncm a temp. ambiente
Diámetro del eje	Ø 6 mm
Longitud del eje	L: 12 mm
Permitida carga de los eje, radial	80 N
Permitida carga de los eje, axial	50 N
Cojinete	
Tipo de cojinete	2 rodamientos de bolas de precisión
Vida útil	1 x 10'9 rev. al 100 % de la carga del rodamiento 1 x 10'10 rev. al 40 % de la carga del rodamiento 1 x 10'11 rev. al 20 % de la carga del rodamiento
Veloc. máx. de rotación	12000 rpm

Datos de referencia para la seguridad funcional	
$MTTF_d$	1300 a
Duración de uso (TM)	20 a
Vida útil del rodamiento (L10h)	1 x 10'11 rev. al 20 % de la carga del rodamiento y 12000 rpm
Grado de cobertura del diagnóstico (DC)	0 %

Datos eléctricos	
Tensión de operación / consumo propio de corriente	18 Vcc hasta 30 Vcc: typ. 30 mA
Potencia absorbida	máx. 0,6 W
Principio de funcionamiento	magnético

Datos de sensor	
Tecnología monovuelta	innovadora tecnología Hallsensor
Resolución monovuelta	65.536 pasos / 360° (16 bit)
Precisión de monovuelta	± 0,0878° (≤ 12 bit)
Precisión de repetición de monovuelta	± 0,0878° (≤ 12 bit)
Duración interna del ciclo	250 µs
Tecnología multivuelta	Patentada, basada en la tecnología EnDra® sin batería y sin engranaje.
Resolución multivuelta	hasta 32 bit con high precision value hasta 43 bit.

Datos medioambientales	
ESD (DIN EN 61000-4-2):	4 kV
Burst (DIN EN 61000-4-4):	2 kV
includes EMC:	DIN EN 61000-6-2 DIN EN 61326-2-3 DIN EN 61131-9
Vibración: (DIN EN 60068-2-6)	300 m/s^2 (10 Hz - 2000 Hz)
Shock: (DIN EN 60068-2-27)	5000 m/s^2 (6 ms)
Electrial Safety:	DIN EN 61010-1 (VDE 0411-1) / IEC 61010-1 / UL 61010-1 / CSA C22.0 No 61010-1-12
Turn on time:	<1 s

Información arancelaria aduanera	
Número de arancel aduanero:	90318020
País de origen:	Alemania

Interfaz	
Interfaz:	**IO-Link**
Smart Sensor Profile (SSP):	• 2.8 Adjustable Switching Sensor, multi channel • 4.2.1 Measuring and Switching Sensor, high resolution, 1 channel • 4.2.2 Measuring and Switching Sensor, high resolution, 2 channel
Tasa de baudios:	COM 3 230,4 kBit/s
Nota:	Los ajustes estándar y los ajustes específicos del cliente en la parametrización pueden establecerse mediante ISDU, por ejemplo, la escala, el sentido de giro, etc.

Datos generales	
Peso	aprox. 112 g
Conexión	Salida de conector

Clase de protección (EN 60529)	Carcasa: IP65, IP67; IP65	en el eje:
Temperatura de trabajo	-40 °C a +85 °C	
Temperatura de almacenamiento	-40 °C a +100 °C	

Más información
Datos técnicos generales y avisos de seguridad **http://www.wachendorff-automation.es/dtg**
Accesorios adecuados **http://www.wachendorff-automation.es/acc**

Conector, M12x1 IB5 axial, 5-polos

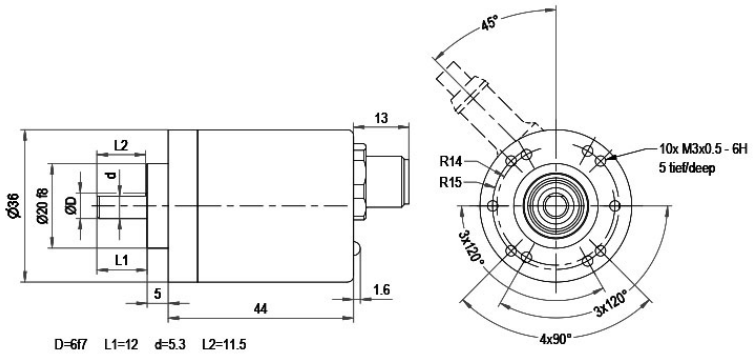

Descripción

IB5 axial, 5-polos, Malla conectada conductivamente con la carcasa del encoder

Asignación de las conexiones	
	IB5
	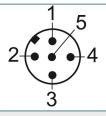
L+	1
L-	3
C/Q	4
I	2
n. c.	5

Conector, M12x1 IC5 radial, 5-polos

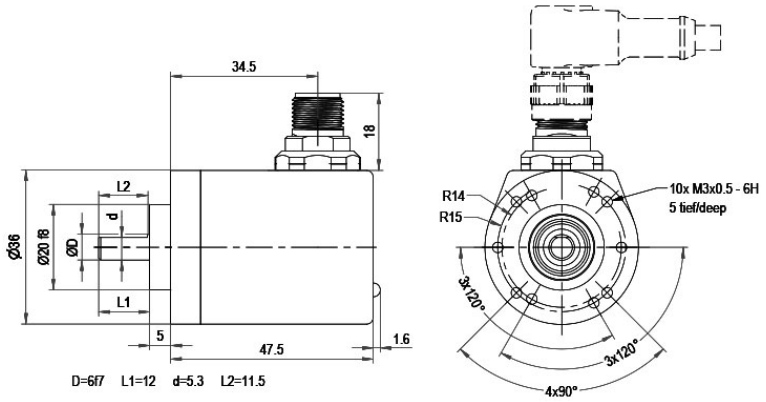

Descripción

IC5 radial, 5-polos, Malla conectada conductivamente con la carcasa del encoder

Asignación de las conexiones	
	IC5
	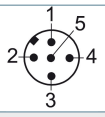
L+	1
L-	3
C/Q	4
I	2
n. c.	5

Opciones

Encoder de marcha especialmente suave	Código de pedido
El encoder WDGA 36C IO-Link también está disponible como codificador de marcha especialmente suave. Al hacerlo se modifica el momento de arranque a ≤ 0,25 Ncm y el tipo de protección de la entrada del eje a IP50.	**AAC**

Ej. n.º de pedido	Tipo		Su encoder
WDGA 36C	WDGA 36C		WDGA 36C
	Diámetro del eje	**Clave de pedido**	
06	Ø 6 mm	06	
	Resolución monovuelta	**Clave de pedido**	
16	Monovuelta resolución de 1 bit hasta 16 Bit (p.ej.: 6 Bit)	16	
	Resolución multivuelta	**Clave de pedido**	
43	Resolución multivuelta: (ejemplos) 6 bit = 6 43 bit = 43 sin multivuelta = 00	16	
	Protocolo de datos	**Clave de pedido**	
IL	IO-Link	IL	
	Software	**Clave de pedido**	
A	última versión	A	
	Código	**Clave de pedido**	
B	binario	B	
	Tensión de operación	**Clave de pedido**	
3	18 V a 30 V (estándar)	3	
	Separación galvánica	**Clave de pedido**	
0	no	0	
	Conexión eléctrica	**Clave de pedido**	
IB5	**Conector:**		
	Conector del sensor, M12x1, 5-polos, axial, Malla conectada conductivamente con la carcasa del encoder	IB5	
	Conector del sensor, M12x1, 5-polos, radial, Malla conectada conductivamente con la carcasa del encoder	IC5	
	Opciones	**Clave de pedido**	
	No se ha seleccionado ninguna opción	Vacío	
	Encoder de marcha especialmente suave	AAC	

Ej. n.º de pedido	WDGA 36C	06	16	43	IL	A	B	3	0	IB5	

	WDGA 36C											**Ej. n.º de pedido**

For further information please contact our local distributor.
Here you find a list of our distributors worldwide.
https://www.wachendorff-automation.es/contact-sales-es/

WACHENDORFF

Wachendorff Automation GmbH & Co. KG
Industriestrasse 7 • 65366 Geisenheim
Germany

Teléfono: +49 67 22 / 99 65 25
E-Mail: wdg@wachendorff.de
www.wachendorff-automation.de