WACHENDORFF
The Encoder Experts

Ficha técnica en línea

Encoder WDGA 58E PROFIBUS-DP (con)

www.wachendorff-automation.es/wdga58epbs

Wachendorff Automation

... Sistemas y encoders

- Sistemas completos
- Encoder industriales robustos para su caso particular de aplicación
- Programa estándar y versiones de los clientes
- Cargas máximas permitidas
- Producción exprés 48 horas
- Fabricación en Alemania
- Red de distribución en todo el mundo

IndustrieROBUST

Encoder WDGA 58E absoluto PROFIBUS-DP, con tecnología EnDra®

Illustration similar

- Tecnología EnDra®: mantenimiento y es respestuosa con el medio ambiente
- PROFIBUS-DP, Monovuelta y Multivuelta
- Monovuelta / Multivuelta (máx. 14 bit/39 bit)
- Tecnología innovadora con procesador de 32 bits
- LED bicolor como indicador del estado operativo y del estado de bus
- Perfil del dispositivo: conmutable, clase 3, 4

www.wachendorff-automation.es/wdga58epbs

Datos mecánicos	
Carcasa	
Tipo de brida	Eje hueco ciego
Material de la brida	Aluminio
Material de la brida dorso	Carcasa de acero cromada con aislamiento magnético
Soporte del momento de giro	incl. 1 soporte del momento de giro WDGDS10019
- 1. Compensación de la chapa de resorte	axial: ±1,2 mm, radial: ±0,2 mm
- Veloc. máx. de rotación	6000 rpm hasta temperatura máx. de trabajo +80 °C
Diámetro de la carcasa	Ø 58 mm
Eje(s)	
Material del eje	Acero inoxidable
Momento de arranque	aprox. 1,6 Ncm a temp. ambiente
Fijación	anillo de apriete imperdible
Diámetro del eje	Ø 6 mm
Nota	con casquillo reductor
Longitud del eje	L: 17 mm
Prof. mín. de penetración	10 mm
Prof. máx. de penetración	19 mm
Permitida carga de los eje, radial	80 N
Permitida carga de los eje, axial	50 N
Diámetro del eje	Ø 6,35 mm [Ø 1/4"] Order No: 2Z
Nota	con casquillo reductor
Longitud del eje	L: 17 mm
Prof. mín. de penetración	10 mm
Prof. máx. de penetración	19 mm
Permitida carga de los eje, radial	80 N
Permitida carga de los eje, axial	50 N
Diámetro del eje	Ø 7 mm
Nota	con casquillo reductor
Longitud del eje	L: 17 mm
Prof. mín. de penetración	10 mm
Prof. máx. de penetración	19 mm
Permitida carga de los eje, radial	80 N
Permitida carga de los eje, axial	50 N
Diámetro del eje	Ø 8 mm
Nota	con casquillo reductor
Longitud del eje	L: 17 mm
Prof. mín. de penetración	10 mm
Prof. máx. de penetración	19 mm
Permitida carga de los eje, radial	80 N
Permitida carga de los eje, axial	50 N
Diámetro del eje	Ø 9,525 mm [Ø 3/8"] Order No: 4Z
Nota	con casquillo reductor
Longitud del eje	L: 17 mm
Prof. mín. de penetración	10 mm
Prof. máx. de penetración	19 mm
Permitida carga de los eje, radial	80 N
Permitida carga de los eje, axial	50 N
Diámetro del eje	Ø 10 mm
Nota	con casquillo reductor
Longitud del eje	L: 17 mm
Prof. mín. de penetración	10 mm
Prof. máx. de penetración	19 mm
Permitida carga de los eje, radial	80 N
Permitida carga de los eje, axial	50 N
Diámetro del eje	Ø 12 mm
Longitud del eje	L: 17 mm
Prof. mín. de penetración	10 mm
Prof. máx. de penetración	19 mm
Permitida carga de los eje, radial	80 N
Permitida carga de los eje, axial	50 N
Diámetro del eje	Ø 14 mm
Longitud del eje	L: 17 mm
Prof. mín. de penetración	10 mm
Prof. máx. de penetración	19 mm
Permitida carga de los eje, radial	80 N
Permitida carga de los eje, axial	50 N

Diámetro del eje	Ø 15 mm
Longitud del eje	L: 17 mm
Prof. mín. de penetración	10 mm
Prof. máx. de penetración	19 mm
Permitida carga de los eje, radial	80 N
Permitida carga de los eje, axial	50 N

Cojinete	
Tipo de cojinete	2 rodamientos de bolas de precisión
Vida útil	1 x 10'9 rev. al 100 % de la carga del rodamiento 1 x 10'10 rev. al 40 % de la carga del rodamiento 1 x 10'11 rev. al 20 % de la carga del rodamiento
Veloc. máx. de rotación	6000 rpm

Datos de referencia para la seguridad funcional	
$MTTF_d$	300 a
Duración de uso (TM)	20 a
Vida útil del rodamiento (L10h)	1 x 10'11 rev. al 20 % de la carga del rodamiento y 6000 rpm
Grado de cobertura del diagnóstico (DC)	0 %

Datos eléctricos	
Tensión de operación / consumo propio de corriente	10 Vcc hasta 32 Vcc: typ. 100 mA (24 Vcc)
Potencia absorbida	máx. 2,5 W
Principio de funcionamiento	magnético

Datos de sensor	
Tecnología monovuelta	innovadora tecnología Hallsensor
Resolución monovuelta	hasta 16.384 pasos / 360° (14 bit)
Precisión de monovuelta	< ±0,35°
Precisión de repetición de monovuelta	< ±0,20°
Duración interna del ciclo	≤ 600 µs
Tecnología multivuelta	Patentada, basada en la tecnología EnDra®sin batería y sin engranaje.
Resolución multivuelta	hasta 39 bit

Datos medioambientales	
ESD (DIN EN 61000-4-2):	8 kV
Burst (DIN EN 61000-4-4):	2 kV
includes EMC:	DIN EN 61000-6-2 DIN EN 61000-6-3
Vibración: (DIN EN 60068-2-6)	50 m/s² (10 Hz - 2000 Hz)
Shock: (DIN EN 60068-2-27)	1000 m/s² (6 ms)
Electrial Safety:	according DIN VDE 0160
Turn on time:	<1,5 s

Información arancelaria aduanera	
Número de arancel aduanero:	90318020
País de origen:	Alemania

Interfaz	
Interfaz:	**PROFIBUS-DP**
Protocolo:	PROFIBUS-DPV2
Perfil del dispositivo:	Clase 3, 4
Line-Driver:	conforme a RS485, separación galvánica
Tasa de baudios:	máx. 12 MBaud
Función:	Multivuelta
Dirección del participante:	ajustable mediante software
Resistencia final:	no disponible
Código:	binario, CW de fábrica, programable
Parámetros programables:	Pasos por revolución Número de revoluciones Preset Escalado Sentido de giro
Función de diagnóstico:	Error de posición y de parámetro diagnóstico EnDra®
Indicación de estado del encoder	DUO-LED
Indicación de estado del BUS	DUO-LED

Datos generales		
Peso	aprox. 410 g	
Conexión	Salida de conector	
Clase de protección (EN 60529)	Carcasa: IP65, IP67;	en el eje: IP65
Temperatura de trabajo	-40 °C a +85 °C	
Temperatura de almacenamiento	-40 °C a +100 °C	

Más información
Datos técnicos generales y avisos de seguridad **http://www.wachendorff-automation.es/dtg**
Accesorios adecuados **http://www.wachendorff-automation.es/acc**

WDGA 58E PROFIBUS-DP con 1x M8, 2x M12, axial DB4

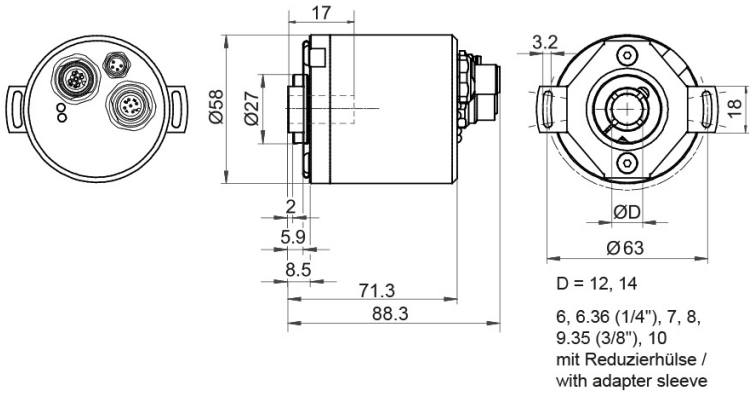

Descripción

DB4 axial, 1x M8, 4-polos; 1x M12, 5-polos; 1x M12, 4-polos,

Asignación de las conexiones	
	DB4
	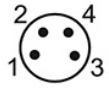
Conector (A)	M8x1, 4-polos
(+) Vcc	1
n. c.	2
GND	3
GND	4

Asignación de las conexiones	
	DB4
	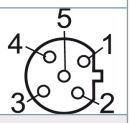
Casquillo (B)	M12x1, 5-polos, codificación B
BUS	OUT
5 V DP	1
A	2
GND DP	3
B	4
n. c.	5

Asignación de las conexiones	
	DB4
	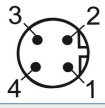
Conector (C)	M12x1, 4-polos, codificación B
BUS	IN
n. c.	1
A	2
n. c.	3
B	4

Opciones

Encoder de marcha especialmente suave	Código de pedido
El encoder WDGA 58E PROFIBUS-DP (con) también está disponible como codificador de marcha especialmente suave. Al hacerlo se modifica el momento de arranque a ≤ 0,5 Ncm y el tipo de protección de la entrada del eje a IP50.	**AAC**

Ej. n.º de pedido	Tipo		Su encoder
WDGA 58E	WDGA 58E		WDGA 58E
	Diámetro del eje	**Clave de pedido**	
12	Ø 6 mm con casquillo reductor	06	
	Ø 6,35 mm [Ø 1/4"] Order No: 2Z con casquillo reductor	2Z	
	Ø 7 mm con casquillo reductor	07	
	Ø 8 mm con casquillo reductor	08	
	Ø 9,525 mm [Ø 3/8"] Order No: 4Z con casquillo reductor	4Z	
	Ø 10 mm con casquillo reductor	10	
	Ø 12 mm	12	
	Ø 14 mm	14	
	Ø 15 mm	15	
	Resolución monovuelta	**Clave de pedido**	
12	Resolución monovuelta 1 a 14 bit (p.ej.: 12 bit = 12)	12	
	Resolución multivuelta	**Clave de pedido**	
18	Multivuelta a 39 bit (p.ej.: 18 bit = 18)	18	
	Protocolo de datos	**Clave de pedido**	
DP	PROFIBUS-DP (sin cubierta de bus)	DP	
	Software	**Clave de pedido**	
A	última versión	A	
	Código	**Clave de pedido**	
B	binario	B	
	Tensión de operación	**Clave de pedido**	
0	10 V a 32 V (estándar)	0	
	Separación galvánica	**Clave de pedido**	
1	sí	1	
	Conexión eléctrica	**Clave de pedido**	
DB4	**Conector:**		
	Conector, 1x M8, 4-polos; 1x M12, 5-polos; 1x M12, 4-polos, axial	DB4	
	Opciones	**Clave de pedido**	
	Encoder de marcha especialmente suave	AAC	

Ej. n.º de pedido	WDGA 58E	12	12	18	DP	A	B	0	1	DB4	
	WDGA 58E											Ej. n.º de pedido

WACHENDORFF
The Encoder Experts
Authorized Distributor

For further information please contact our local distributor.
Here you find a list of our distributors worldwide.
https://www.wachendorff-automation.es/contact-sales-es/

WACHENDORFF

Wachendorff Automation GmbH & Co. KG
Industriestrasse 7 • 65366 Geisenheim
Germany

Teléfono: +49 67 22 / 99 65 25
E-Mail: wdg@wachendorff.de
www.wachendorff-automation.de