WACHENDORFF
The Encoder Experts

Ficha técnica en línea

Encoder WDGA 58A PROFIBUS-DP (con)

www.wachendorff-automation.es/wdga58apbs

Wachendorff Automation

... Sistemas y encoders

- Sistemas completos
- Encoder industriales robustos para su caso particular de aplicación
- Programa estándar y versiones de los clientes
- Cargas máximas permitidas
- Producción exprés 48 horas
- Fabricación en Alemania
- Red de distribución en todo el mundo

IndustrieROBUST

Encoder WDGA 58A absoluto PROFIBUS-DP, con tecnología EnDra®

Illustration similar

- Tecnología EnDra®: mantenimiento y es respestuosa con el medio ambiente
- PROFIBUS-DP, Monovuelta y Multivuelta
- Monovuelta / Multivuelta (máx. 14 bit/39 bit)
- Tecnología innovadora con procesador de 32 bits
- LED bicolor como indicador del estado operativo y del estado de bus
- Cargas máximas de rodamiento hasta 220 N radial, 120 N axial
- Perfil del dispositivo: conmutable, clase 3, 4

www.wachendorff-automation.es/wdga58apbs

Datos mecánicos	
Carcasa	
Tipo de brida	Brida síncrona
Material de la brida	Aluminio
Material de la brida dorso	Carcasa de acero cromada con aislamiento magnético
Diámetro de la carcasa	Ø 58 mm
Eje(s)	
Material del eje	Acero inoxidable
Momento de arranque	aprox. 1 Ncm a temp. ambiente
Diámetro del eje	Ø 6 mm
Nota	Atención: Sin opción AAO = IP67 todo alrededor
Longitud del eje	L: 12 mm
Permitida carga de los eje, radial	125 N
Permitida carga de los eje, axial	120 N
Diámetro del eje	Ø 8 mm
Nota	Atención: Sin opción AAO = IP67 todo alrededor
Longitud del eje	L: 19 mm
Permitida carga de los eje, radial	125 N
Permitida carga de los eje, axial	120 N
Diámetro del eje	Ø 10 mm
Longitud del eje	L: 20 mm
Permitida carga de los eje, radial	220 N
Permitida carga de los eje, axial	120 N
Diámetro del eje	Ø 9,525 mm [Ø 3/8"] Order No: 4Z
Nota	Atención: Sin opción AAO = IP67 todo alrededor
Longitud del eje	L: 20 mm
Permitida carga de los eje, radial	220 N
Permitida carga de los eje, axial	120 N
Cojinete	
Tipo de cojinete	2 rodamientos de bolas de precisión
Vida útil	1 x 10'9 rev. al 100 % de la carga del rodamiento 1 x 10'10 rev. al 40 % de la carga del rodamiento 1 x 10'11 rev. al 20 % de la carga del rodamiento
Veloc. máx. de rotación	8000 rpm

Datos de referencia para la seguridad funcional	
$MTTF_d$	300 a
Duración de uso (TM)	20 a
Vida útil del rodamiento (L10h)	1 x 10'11 rev. al 20 % de la carga del rodamiento y 8000 rpm
Grado de cobertura del diagnóstico (DC)	0 %

Datos eléctricos	
Tensión de operación / consumo propio de corriente	10 Vcc hasta 32 Vcc: typ. 100 mA (24 Vcc)
Potencia absorbida	máx. 2,5 W
Principio de funcionamiento	magnético

Datos de sensor	
Tecnología monovuelta	innovadora tecnología Hallsensor
Resolución monovuelta	hasta 16.384 pasos / 360° (14 bit)
Precisión de monovuelta	< ±0,35°
Precisión de repetición de monovuelta	< ±0,20°
Duración interna del ciclo	≤ 600 µs
Tecnología multivuelta	Patentada, basada en la tecnología EnDra®sin batería y sin engranaje.
Resolución multivuelta	hasta 39 bit

Datos medioambientales	
ESD (DIN EN 61000-4-2):	8 kV
Burst (DIN EN 61000-4-4):	2 kV
includes EMC:	DIN EN 61000-6-2 DIN EN 61000-6-3
Vibración: (DIN EN 60068-2-6)	50 m/s² (10 Hz - 2000 Hz)
Shock: (DIN EN 60068-2-27)	1000 m/s² (6 ms)
Electrial Safety:	according DIN VDE 0160
Turn on time:	<1,5 s

Información arancelaria aduanera	
Número de arancel aduanero:	90318020
País de origen:	Alemania

Interfaz	
Interfaz:	**PROFIBUS-DP**
Protocolo:	PROFIBUS-DPV2
Perfil del dispositivo:	Clase 3, 4
Line-Driver:	conforme a RS485, separación galvánica
Tasa de baudios:	máx. 12 MBaud
Función:	Multivuelta
Dirección del participante:	ajustable mediante software
Resistencia final:	no disponible
Código:	binario, CW de fábrica, programable
Parámetros programables:	Pasos por revolución Número de revoluciones Preset Escalado Sentido de giro
Función de diagnóstico:	Error de posición y de parámetro diagnóstico EnDra®
Indicación de estado del encoder	DUO-LED
Indicación de estado del BUS	DUO-LED

Datos generales		
Conexión	Salida de conector	
Clase de protección (EN 60529)	Carcasa: IP65, IP67;	en el eje: IP65
Temperatura de trabajo	-40 °C a +85 °C	
Temperatura de almacenamiento	-40 °C a +100 °C	

Más información
Datos técnicos generales y avisos de seguridad **http://www.wachendorff-automation.es/dtg**
Accesorios adecuados **http://www.wachendorff-automation.es/acc**

WDGA 58A PROFIBUS-DP con 1x M8, 2x M12, axial DB4

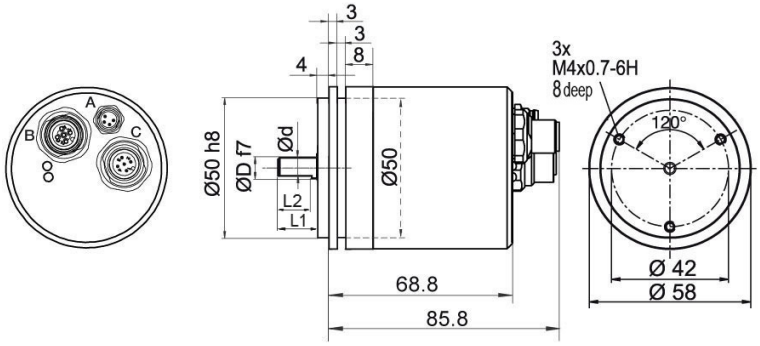

D = 6, L1 = 12, d = 5.3, L2 = 10 shaft with flat
D = 8, L1 = 19, d = 7.5, L2 = 15 shaft with flat
D = 10, L1 = 20 shaft with out flat*
D = 3/8“, L1 = 20, d = 8.3, L2 = 10 shaft with flat

* Option full IP67 version: (only D = Ø 10 mm)
D = 10, L1 = 20, d = 9, L2 = 15 shaft with flat

Descripción

DB4 axial, 1x M8, 4-polos; 1x M12, 5-polos; 1x M12, 4-polos,

Asignación de las conexiones	
	DB4
	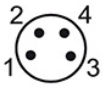
Conector (A)	M8x1, 4-polos
(+) Vcc	1
n. c.	2
GND	3
GND	4

Asignación de las conexiones	
	DB4
	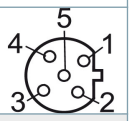
Casquillo (B)	M12x1, 5-polos, codificación B
BUS	OUT
5 V DP	1
A	2
GND DP	3
B	4
n. c.	5

Asignación de las conexiones	
	DB4
	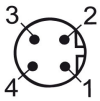
Conector (C)	M12x1, 4-polos, codificación B
BUS	IN
n. c.	1
A	2
n. c.	3
B	4

Ej. n.º de pedido	Tipo		Su encoder
WDGA 58A	WDGA 58A		WDGA 58A
	Diámetro del eje	**Clave de pedido**	
06	Ø 6 mm Atención: Sin opción AAO = IP67 todo alrededor	06	
	Ø 8 mm Atención: Sin opción AAO = IP67 todo alrededor	08	
	Ø 10 mm	10	
	Ø 9,525 mm [Ø 3/8"] Order No: 4Z Atención: Sin opción AAO = IP67 todo alrededor	4Z	
	Resolución monovuelta	**Clave de pedido**	
12	Resolución monovuelta 1 a 14 bit (p.ej.: 12 bit = 12)	12	
	Resolución multivuelta	**Clave de pedido**	
18	Multivuelta a 39 bit (p.ej.: 18 bit = 18)	18	
	Protocolo de datos	**Clave de pedido**	
DP	PROFIBUS-DP (sin cubierta de bus)	DP	
	Software	**Clave de pedido**	
A	última versión	A	
	Código	**Clave de pedido**	
B	binario	B	
	Tensión de operación	**Clave de pedido**	
0	10 V a 32 V (estándar)	0	
	Separación galvánica	**Clave de pedido**	
1	sí	1	
	Conexión eléctrica	**Clave de pedido**	
DB4	**Conector:**		
	Conector, 1x M8, 4-polos; 1x M12, 5-polos; 1x M12, 4-polos, axial	DB4	

Ej. n.º de pedido	WDGA 58A	06	12	18	DP	A	B	0	1	DB4	
	WDGA 58A										Ej. n.º de pedido

WACHENDORFF
The Encoder Experts
Authorized Distributor

For further information please contact our local distributor.
Here you find a list of our distributors worldwide.
https://www.wachendorff-automation.es/contact-sales-es/

WACHENDORFF

Wachendorff Automation GmbH & Co. KG
Industriestrasse 7 • 65366 Geisenheim
Germany

Teléfono: +49 67 22 / 99 65 25
E-Mail: wdg@wachendorff.de
www.wachendorff-automation.de