WACHENDORFF
The Encoder Experts

Ficha técnica en línea

Encoder WDGA 58D PROFIBUS-DP (cov)

www.wachendorff-automation.es/wdga58dpbb

Wachendorff Automation

... Sistemas y encoders

- Sistemas completos
- Encoder industriales robustos para su caso particular de aplicación
- Programa estándar y versiones de los clientes
- Cargas máximas permitidas
- Producción exprés 48 horas
- Fabricación en Alemania
- Red de distribución en todo el mundo

IndustrieROBUST

Encoder WDGA 58D absoluto PROFIBUS-DP, con cubierta de bus, tecnología EnDra®

Illustration similar

- Tecnología EnDra®: mantenimiento y es respestuosa con el medio ambiente
- PROFIBUS-DP, Monovuelta y Multivuelta
- Estructura compacta con cubierta de bus
- Monovuelta / Multivuelta (máx. 14 bit/39 bit)
- Tecnología innovadora con procesador de 32 bits
- LED bicolor como indicador del estado operativo y del estado de bus
- Cargas máximas de rodamiento hasta 500 N radial, 500 N axial
- Perfil del dispositivo: conmutable, clase 3, 4

www.wachendorff-automation.es/wdga58dpbb

Datos mecánicos	
Carcasa	
Tipo de brida	Brida de sujeción
Material de la brida	Aluminio
Material de la brida dorso	Carcasa de acero cromada con aislamiento magnético
Cubierta de conexión	Con recubrimiento de cinc
Diámetro de la carcasa	Ø 58 mm
Eje(s)	
Material del eje	Acero inoxidable
Momento de arranque	aprox. 1 Ncm a temp. ambiente
Diámetro del eje	Ø 12 mm
Longitud del eje	L: 25 mm
Permitida carga de los eje, radial	500 N
Permitida carga de los eje, axial	500 N
Cojinete	
Tipo de cojinete	3 rodamientos de bolas de precisión
Vida útil	2 x 10'8 rev. al 100 % de la carga del rodamiento 3,5 x 10'9 rev. al 40 % de la carga del rodamiento 2,5 x 10'10 rev. al 20 % de la carga del rodamiento
Veloc. máx. de rotación	8000 rpm

Datos de referencia para la seguridad funcional	
$MTTF_d$	300 a
Duración de uso (TM)	20 a
Vida útil del rodamiento (L10h)	2,5 x 10'10 rev. al 20 % de la carga del rodamiento y 8000 rpm
Grado de cobertura del diagnóstico (DC)	0 %

Datos eléctricos	
Tensión de operación / consumo propio de corriente	10 Vcc hasta 32 Vcc: typ. 100 mA (24 Vcc)
Potencia absorbida	máx. 2,5 W
Principio de funcionamiento	magnético

Datos de sensor	
Tecnología monovuelta	innovadora tecnología Hallsensor
Resolución monovuelta	hasta 16.384 pasos / 360° (14 bit)
Precisión de monovuelta	< ±0,35°
Precisión de repetición de monovuelta	< ±0,20°
Duración interna del ciclo	≤ 600 µs
Tecnología multivuelta	Patentada, basada en la tecnología EnDra®sin batería y sin engranaje.
Resolución multivuelta	hasta 39 bit

Datos medioambientales	
ESD (DIN EN 61000-4-2):	8 kV
Burst (DIN EN 61000-4-4):	2 kV
includes EMC:	DIN EN 61000-6-2 DIN EN 61000-6-3
Vibración: (DIN EN 60068-2-6)	50 m/s^2 (10 Hz - 2000 Hz)
Shock: (DIN EN 60068-2-27)	1000 m/s^2 (6 ms)
Electrial Safety:	according DIN VDE 0160
Turn on time:	<1,5 s

Información arancelaria aduanera	
Número de arancel aduanero:	90318020
País de origen:	Alemania

Interfaz	
Interfaz:	**PROFIBUS-DP**
Protocolo:	PROFIBUS-DPV2
Perfil del dispositivo:	Clase 3, 4
Line-Driver:	conforme a RS485, separación galvánica
Tasa de baudios:	máx. 12 MBaud
Función:	Multivuelta
Dirección del participante:	Interruptor giratorio en la cubierta de bus
Código:	binario, CW de fábrica, programable

Parámetros programables:	Pasos por revolución Número de revoluciones Preset Escalado Sentido de giro
Función de diagnóstico:	Error de posición y de parámetro diagnóstico EnDra®
Indicación de estado del encoder	DUO-LED en la cubierta de bus
Indicación de estado del BUS	DUO-LED en la cubierta de bus

Resistencia terminal:

ON = último participante
OFF = partícipe X

Dirección del participante:

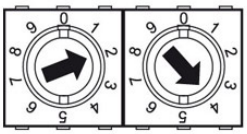

Ajustable mediante interruptor giratorio

p.ej.:
dirección del participante 24

Vista en la cubierta de bus:

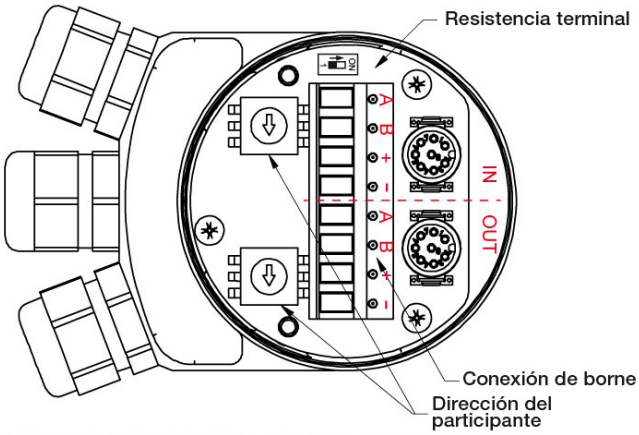

Capacidad de sujeción del cable: Ø 4 mm a 9,5 mm

Datos generales		
Peso	aprox. 700 g	
Conexión	Cubierta de bus	
Clase de protección (EN 60529)	Carcasa: IP65, IP67;	en el eje: IP65
Temperatura de trabajo	-40 °C a +85 °C	
Temperatura de almacenamiento	-40 °C a +100 °C	

Más información
Datos técnicos generales y avisos de seguridad **http://www.wachendorff-automation.es/dtg**
Accesorios adecuados **http://www.wachendorff-automation.es/acc**

WDGA 58D PROFIBUS-DP, BP1, cubierta de bus con 3x racor PG

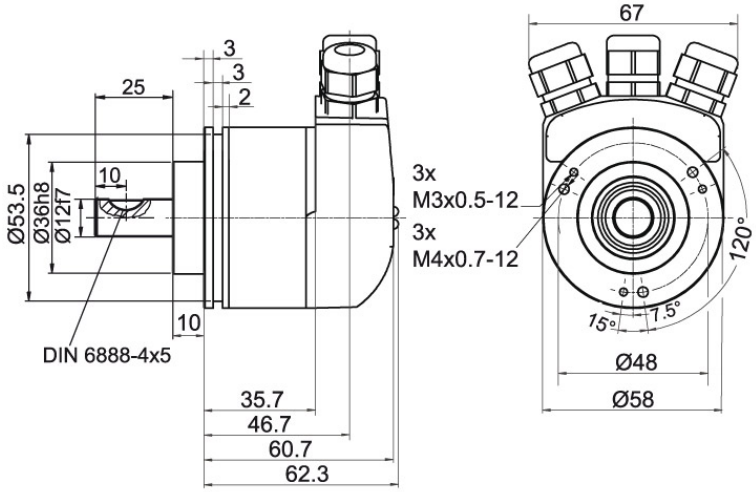

Descripción

BP1 Cubierta de bus / regleta de bornes (racor PG)

Asignación de las conexiones	
	BP1
	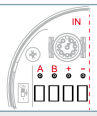
A	1
B	2
(+) Vcc	3
GND	4

Asignación de las conexiones	
	BP1
	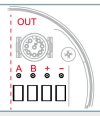
A	5
B	6
(+) Vcc	7
GND	8

WDGA 58D, PROFIBUS-DP, BP2, cubierta de bus con 3x M12x1

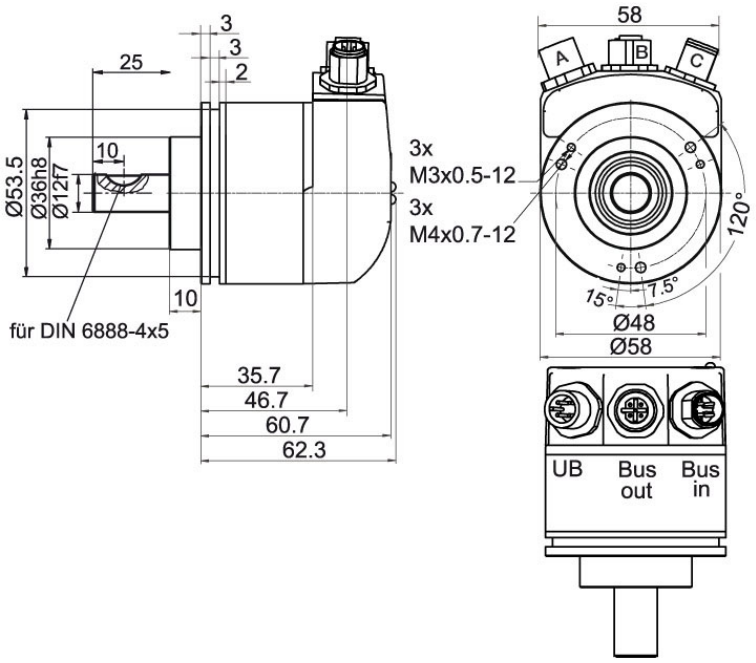

Descripción

BP2 Cubierta de bus con 3x M12x1

Asignación de las conexiones	
	BP2
Conector (A)	M12x1, 4-polos, codificación A
(+) Vcc	1
n. c.	2
GND	3
n. c.	4

Asignación de las conexiones	
	BP2
	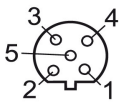
Casquillo (B)	M12x1, 5-polos, codificación B
BUS	OUT
n. c.	1
A	2
n. c.	3
B	4
n. c.	5

Asignación de las conexiones	
	BP2
	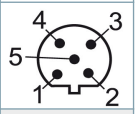
Conector (C)	M12x1, 5-polos, codificación B
BUS	IN
n. c.	1
A	2
n. c.	3
B	4
n. c.	5

Opciones

Encoder de marcha especialmente suave	Código de pedido
El encoder WDGA 58D PROFIBUS-DP (cov) también está disponible como codificador de marcha especialmente suave. Al hacerlo se modifica el momento de arranque a ≤ 0,5 Ncm y el tipo de protección de la entrada del eje a IP50.	**AAC**

Ej. n.º de pedido	Tipo		Su encoder
WDGA 58D	WDGA 58D		WDGA 58D
	Diámetro del eje	**Clave de pedido**	
12	Ø 12 mm	12	
	Resolución monovuelta	**Clave de pedido**	
12	Resolución monovuelta 1 a 14 bit (p.ej.: 12 bit = 12)	12	
	Resolución multivuelta	**Clave de pedido**	
18	Multivuelta a 39 bit (p.ej.: 18 bit = 18)	18	
	Protocolo de datos	**Clave de pedido**	
DP	PROFIBUS-DP (con cubierta de bus)	DP	
	Software	**Clave de pedido**	
A	última versión	A	
	Código	**Clave de pedido**	
B	binario	B	
	Tensión de operación	**Clave de pedido**	
0	10 V a 32 V (estándar)	0	
	Separación galvánica	**Clave de pedido**	
1	sí	1	
	Conexión eléctrica	**Clave de pedido**	
BP1	**Cubierta de conexión:**		
	Cubierta de bus / regleta de bornes (racor PG)	BP1	
	Cubierta de bus con 3x M12x1	BP2	
	Opciones	**Clave de pedido**	
	Encoder de marcha especialmente suave	AAC	

Ej. n.º de pedido	WDGA 58D	12	12	18	DP	A	B	0	1	BP1	
	WDGA 58D											Ej. n.º de pedido

WACHENDORFF
The Encoder Experts
Authorized Distributor

For further information please contact our local distributor.
Here you find a list of our distributors worldwide.
https://www.wachendorff-automation.es/contact-sales-es/

WACHENDORFF

Wachendorff Automation GmbH & Co. KG
Industriestrasse 7 • 65366 Geisenheim
Germany

Teléfono: +49 67 22 / 99 65 25
E-Mail: wdg@wachendorff.de
www.wachendorff-automation.de