WACHENDORFF
The Encoder Experts



Ficha técnica en línea

Encoder WDGA 58A PROFINET-IO (cov)

www.wachendorff-automation.es/wdga58apnb

Wachendorff Automation

... Sistemas y encoders

- Sistemas completos
- Encoder industriales robustos para su caso particular de aplicación
- Programa estándar y versiones de los clientes
- Cargas máximas permitidas
- Producción exprés 48 horas
- Fabricación en Alemania
- Red de distribución en todo el mundo

IndustrieROBUST

Encoder WDGA 58A absoluto PROFINET-IO, con cubierta de bus, tecnología EnDra®

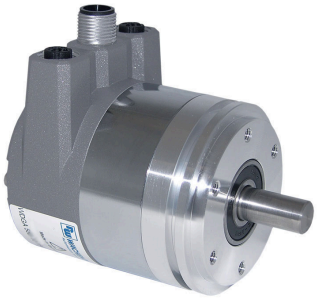

Illustration similar

- Tecnología EnDra®: mantenimiento y es respestuosa con el medio ambiente
- PROFINET-IO, Monovuelta y Multivuelta
- Estructura compacta con cubierta de bus
- Monovuelta / Multivuelta (máx. 16 bit/43 bit)
- Tecnología innovadora
- LED bicolor como indicador del estado operativo y del estado de bus et 2 LED´s L/A
- Cargas máximas de rodamiento hasta 220 N radial, 120 N axial
- Perfil del dispositivo: conmutable, clase 3, 4

www.wachendorff-automation.es/wdga58apnb

Datos mecánicos	
Tipo de brida	Brida síncrona
Material de la brida	Aluminio
Material de la carcasa	Aluminio fundido a presión con recubrimiento por pulverización
Pieza intermedia	Carcasa de acero cromado, blindaje magnético
Diámetro de la brida	Ø 58 mm

Eje(s)	
Material del eje	Acero inoxidable
Momento de arranque	aprox. 1 Ncm a temp. ambiente
Diámetro del eje	Ø 6 mm
Nota	Atención: Sin opción AAO = IP67 todo alrededor
Longitud del eje	L: 12 mm
Permitida carga de los eje, radial	125 N
Permitida carga de los eje, axial	120 N
Diámetro del eje	Ø 8 mm
Nota	Atención: Sin opción AAO = IP67 todo alrededor
Longitud del eje	L: 19 mm
Permitida carga de los eje, radial	125 N
Permitida carga de los eje, axial	120 N
Diámetro del eje	Ø 9,525 mm [Ø 3/8"] Order No: 4Z
Longitud del eje	L: 20 mm
Permitida carga de los eje, radial	220 N
Permitida carga de los eje, axial	120 N
Diámetro del eje	Ø 10 mm
Longitud del eje	L: 20 mm
Permitida carga de los eje, radial	220 N
Permitida carga de los eje, axial	120 N

Cojinete	
Tipo de cojinete	2 rodamientos de bolas de precisión
Vida útil	1 x 10'9 rev. al 100 % de la carga del rodamiento 1 x 10'10 rev. al 40 % de la carga del rodamiento 1 x 10'11 rev. al 20 % de la carga del rodamiento
Veloc. máx. de rotación	8000 rpm

Datos de referencia para la seguridad funcional	
$MTTF_d$	300 a
Duración de uso (TM)	20 a
Vida útil del rodamiento (L10h)	1 x 10'11 rev. al 20 % de la carga del rodamiento y 8000 rpm
Grado de cobertura del diagnóstico (DC)	0 %

Datos eléctricos	
Tensión de operación / consumo propio de corriente	10 Vcc hasta 32 Vcc: typ. 125 mA
Potencia absorbida	typ. 3 W
Principio de funcionamiento	magnético

Datos de sensor	
Tecnología monovuelta	innovadora tecnología Hallsensor
Resolución monovuelta	hasta 65.536 pasos / 360° (16 bit)
Precisión de monovuelta	± 0,0878° (≤ 12 bit)
Precisión de repetición de monovuelta	± 0,0878° (≤ 12 bit)
Duración interna del ciclo	50 µs
Tecnología multivuelta	Patentada, basada en la tecnología EnDra® sin batería y sin engranaje.
Resolución multivuelta	43 bit

Integrated web server:	
Configurable	IP address Subnet mask Gateway address
Readable	Encoder parameters
Update	Firmware

Datos medioambientales	
ESD (DIN EN 61000-4-2):	8 kV
Burst (DIN EN 61000-4-4):	2 kV
includes EMC:	DIN EN 61000-6-2 DIN EN 61000-6-3
Vibración: (DIN EN 60068-2-6)	200 m/s^2 (10 Hz - 1000 Hz)

Shock: (DIN EN 60068-2-27)	5000 m/s² (6 ms)
Electrial Safety:	according DIN VDE 0160
Turn on time:	<1,5 s

Información arancelaria aduanera	
Número de arancel aduanero:	90318020
País de origen:	Alemania

Interfaz	
Interfaz:	**Industrial Ethernet**
Protocolo:	PROFINET-IO (CC-C)
Perfil del dispositivo:	V4.2, Class 3, 4
Transferencia de datos:	100BASE-TX
Duración del ciclo:	250 µs, aplicable hasta 125 µs
Función:	Multivuelta
Código:	binario, CW de fábrica, programable
Parámetros programables:	Pasos por revolución Número de revoluciones Preset Escalado Sentido de giro MRPD MRP LLDP IRT
Función de diagnóstico: (LED)	Le traficet la gestion de la connexion: L/A1: Port 1 L/A2: Port 2
Indicación de estado del LED:	STAT, MOD: del encoder y del bus

Datos generales		
Peso	aprox. 700 g	
Conexión	Cubierta de bus	
Clase de protección (EN 60529)	Carcasa: IP65, IP67; IP65	en el eje:
Temperatura de trabajo	-40 °C a +85 °C	
Temperatura de almacenamiento	-40 °C a +100 °C	

Más información
Datos técnicos generales y avisos de seguridad **http://www.wachendorff-automation.es/dtg**
Accesorios adecuados **http://www.wachendorff-automation.es/acc**

WDGA 58A PROFINET-IO, BI2, cubierta de bus con 3x M12x1

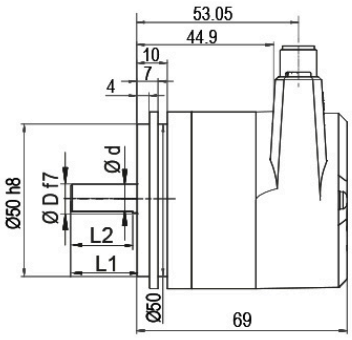

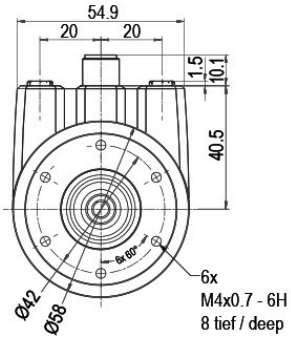

D = 6, L1 = 12, d = 5.3, L2 = 10
D = 8, L1 = 19, d = 7.5, L2 = 15
D = 10, L1 = 20, d = 9, L2 = 15
D = 3/8“, L1 = 20, d = 8.3, L2 = 10

Option AIX:
D = 6, L1 = 10, d = 5.3, L2 = 8

Descripción

BI2 Cubierta de bus con 3x M12x1

Asignación de las conexiones	
	BI2
	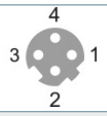
Casquillo (Port1)	M12x1, 4-polos, codificación D
Tx+	1
Rx+	2
Tx-	3
Rx-	4

Asignación de las conexiones	
	BI2
	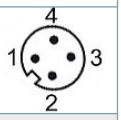
Conector (Power)	M12x1, 4-polos, codificación A
(+) Vcc	1
n. c.	2
GND	3
n. c.	4

Asignación de las conexiones	
	BI2
	
Casquillo (Port2)	M12x1, 4-polos, codificación D
Tx+	1
Rx+	2
Tx-	3
Rx-	4

Opciones

Encoder de marcha especialmente suave	Código de pedido
El encoder WDGA 58A PROFINET-IO (cov) también está disponible como codificador de marcha especialmente suave. Al hacerlo se modifica el momento de arranque a ≤ 0,5 Ncm y el tipo de protección de la entrada del eje a IP50.	**AAC**

IP67, sólo con eje de Ø 3/8" (Ø 9.525 mm), Ø 10 mm	Código de pedido
El encoder WDGA 58A PROFINET-IO (cov) también está disponible con la clase de protección alta IP67 en todas partes. Velocidad máx. de rotation: 3500 rpm Carga permitida sobre el eje: axial 100 N; radial 110 N Momento de arranque: aprox. 4 Ncm a temperatura ambiente	**AAO**

Longitud del eje 10 mm (Ø 6 mm)	Código de pedido
El codificador WDGA 58A PROFINET-IO eje: Ø 6 mm también está disponible con un eje acortado L = 10 mm.	**AIX**

Ej. n.º de pedido	Tipo		Su encoder
WDGA 58A	WDGA 58A		WDGA 58A
	Diámetro del eje	**Clave de pedido**	
06	Ø 6 mm Atención: Sin opción AAO = IP67 todo alrededor	06	
	Ø 8 mm Atención: Sin opción AAO = IP67 todo alrededor	08	
	Ø 9,525 mm [Ø 3/8"] Order No: 4Z	4Z	
	Ø 10 mm	10	
	Resolución monovuelta	**Clave de pedido**	
16	Monovuelta 1 a 16 bit (p.ej.: 16 bit = 16)	16	
	Resolución multivuelta	**Clave de pedido**	
43	Multivuelta 0 a 43 bit, P.ej. 43 bit = 43	43	
	Protocolo de datos	**Clave de pedido**	
PN	PROFINET-IO (con cubierta de bus)	PN	
	Software	**Clave de pedido**	
W	última versión	W	
	Código	**Clave de pedido**	
B	binario	B	
	Tensión de operación	**Clave de pedido**	
0	10 V a 32 V (estándar)	0	
	Separación galvánica	**Clave de pedido**	
1	sí	1	
	Conexión eléctrica	**Clave de pedido**	
	Cubierta de conexión:		
BI2	Cubierta de bus con 3x M12x1	BI2	
	Opciones	**Clave de pedido**	
	No se ha seleccionado ninguna opción	Vacío	
	Encoder de marcha especialmente suave	AAC	
	IP67, sólo con eje de Ø 3/8" (Ø 9.525 mm), Ø 10 mm	AAO	
	Longitud del eje 10 mm (Ø 6 mm)	AIX	

Ej. n.º de pedido	WDGA 58A	06	16	43	PN	W	B	0	1	BI2	

	WDGA 58A											Ej. n.º de pedido

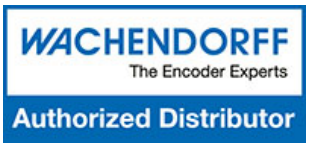

For further information please contact our local distributor.
Here you find a list of our distributors worldwide.
https://www.wachendorff-automation.es/contacto/wachendorff-world-wide/

WACHENDORFF

Wachendorff Automation GmbH & Co. KG
Industriestrasse 7 • 65366 Geisenheim
Germany

Teléfono: +49 67 22 / 99 65 25
E-Mail: wdg@wachendorff.de
www.wachendorff-automation.de