WACHENDORFF
The Encoder Experts

Ficha técnica en línea

Encoder WDGI 36E

www.wachendorff-automation.es/wdgi36e-k

Wachendorff Automation

... Sistemas y encoders

- Sistemas completos
- Encoder industriales robustos para su caso particular de aplicación
- Programa estándar y versiones de los clientes
- Cargas máximas permitidas
- Producción exprés 48 horas
- Fabricación en Alemania
- Red de distribución en todo el mundo

IndustrieROBUST

Encoder WDGI 36E

Illustration similar

- Compacto y robusto
- Todos los números de pulso de 1 a 16.384 ppr disponibles
- Encoder industrial estándar
- Clase de protección: IP67, en la entrada del eje IP65

www.wachendorff-automation.es/wdgi36e-k

Resolución	
Número de impulsos PPR	1 PPR a 16384 PPR

Datos mecánicos	
Carcasa	
Tipo de brida	Eje hueco ciego
Material de la brida	Aluminio
Material de la brida dorso	Acero inoxidable
- 1. Compensación de la chapa de resorte	axial: ±1,2 mm, radial: ±0,4 mm
Diámetro de la carcasa	Ø 36 mm
Eje(s)	
Material del eje	Acero inoxidable
Momento de arranque	aprox. 0,3 Ncm a temp. ambiente
Diámetro del eje	Ø 7 mm
Nota	con casquillo reductor
Prof. mín. de penetración	10 mm
Prof. máx. de penetración	14,5 mm
Permitida carga de los eje, radial	80 N
Permitida carga de los eje, axial	50 N
Diámetro del eje	Ø 8 mm
Nota	con casquillo reductor
Prof. mín. de penetración	10 mm
Prof. máx. de penetración	14,5 mm
Permitida carga de los eje, radial	80 N
Permitida carga de los eje, axial	50 N
Diámetro del eje	Ø 9,525 mm [Ø 3/8"] Order No: 4Z
Nota	con casquillo reductor
Prof. mín. de penetración	10 mm
Prof. máx. de penetración	14,5 mm
Permitida carga de los eje, radial	80 N
Permitida carga de los eje, axial	50 N
Diámetro del eje	Ø 10 mm
Nota	con casquillo reductor
Prof. mín. de penetración	10 mm
Prof. máx. de penetración	14,5 mm
Permitida carga de los eje, radial	80 N
Permitida carga de los eje, axial	50 N
Diámetro del eje	Ø 12 mm
Prof. mín. de penetración	10 mm
Prof. máx. de penetración	14,5 mm
Permitida carga de los eje, radial	80 N
Permitida carga de los eje, axial	50 N
Diámetro del eje	Ø 14 mm
Prof. mín. de penetración	10 mm
Prof. máx. de penetración	14,5 mm
Permitida carga de los eje, radial	80 N
Permitida carga de los eje, axial	50 N
Diámetro del eje	Ø 15 mm
Prof. mín. de penetración	10 mm
Prof. máx. de penetración	14,5 mm
Permitida carga de los eje, radial	80 N
Permitida carga de los eje, axial	50 N
Cojinete	
Tipo de cojinete	2 rodamientos de bolas de precisión
Vida útil	1 x 10'9 rev. al 100 % de la carga del rodamiento 1 x 10'10 rev. al 40 % de la carga del rodamiento 1 x 10'11 rev. al 20 % de la carga del rodamiento
Veloc. máx. de rotación	6000 rpm

Datos de referencia para la seguridad funcional	
$MTTF_d$	2200 a
Duración de uso (TM)	25 a
Vida útil del rodamiento (L10h)	1 x 10'11 rev. al 20 % de la carga del rodamiento y 6000 rpm
Grado de cobertura del diagnóstico (DC)	0 %

Datos eléctricos	
Tensión de operación / consumo propio de corriente	4,75 Vcc hasta 5,5 Vcc: typ. 40 mA
Principio de funcionamiento	magnético
ConmutacTensión de operaciónión de salida	HTL (TTL a 5 Vcc) HTL, complementaria (TTL/RS422 comp. a 5 Vcc)
Frecuencia de impulso	HTL hasta 16384 ppr: máx. 600 kHz TTL hasta 16384 ppr: máx. 1 MHz
Canales	ABN y señales complementarias
Carga	máx. 40 mA / canal
Protección de conexión	protección de polaridad inversa y de cortocircuito

Precisión	
Desplazamiento de fase	90° ± máx. 7,5 % de una duración de período
Relación impulso / pausa	50 % ± máx. 7 %

Datos medioambientales	
ESD (DIN EN 61000-4-2):	8 kV
Burst (DIN EN 61000-4-4):	2 kV
includes EMC:	DIN EN 61000-6-2 DIN EN 61000-6-3
Vibración: (DIN EN 60068-2-6)	50 m/s² (10 Hz - 2000 Hz)
Shock: (DIN EN 60068-2-27)	1000 m/s² (6 ms)
Electrial Safety:	according DIN VDE 0160

Información arancelaria aduanera	
Número de arancel aduanero:	90318020
País de origen:	Alemania

Datos generales	
Peso	aprox. 165 g
Conexión	Salida de cable o conector
Clase de protección (EN 60529)	Carcasa: IP65, IP67; en el eje: IP65; salida de cable K1: IP40
Temperatura de trabajo	Salida de conector: -40 °C a +85 °C, salida de cable: -20 °C a +80 °C (Option ACA: -40 °C a +85 °C)
Temperatura de almacenamiento	Salida de conector: -40 °C a +85 °C, salida de cable: -30 °C a +80 °C (Option ACA: -40 °C a +85 °C)

Más información
Datos técnicos generales y avisos de seguridad **http://www.wachendorff-automation.es/dtg**
Accesorios adecuados **http://www.wachendorff-automation.es/acc**

Conexión de cable L2 axial con 2 m de cable

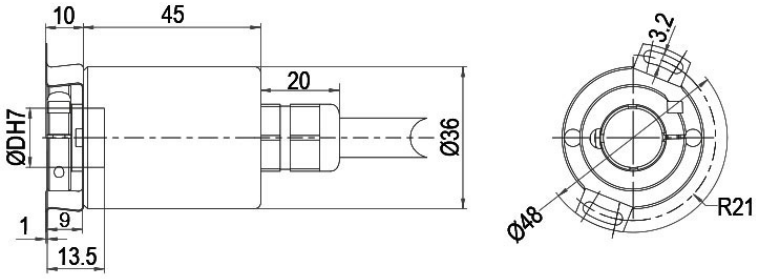

D = Ø 8, 10, 12, 14, 15 mm
(Ø 8, 10, mm mit Reduzierhülse / with adapter sleeve)

Descripción		ABN compl. pos.
L2	axial, Malla conectada conductivamente con la carcasa del encoder	•

Asignación de las conexiones		
	L2	**L2**
Circuito	N35	M35
GND	WH	WH
(+) Vcc	BN	BN
A	GN	GN
B	YE	YE
N	GY	GY
-	-	-
A complem.	-	RD
B complem.	-	BK, (BU a ACA)
N complem.	-	VT
Malla	cordón	cordón

Conexión de cable L3 radial con 2 m de cable

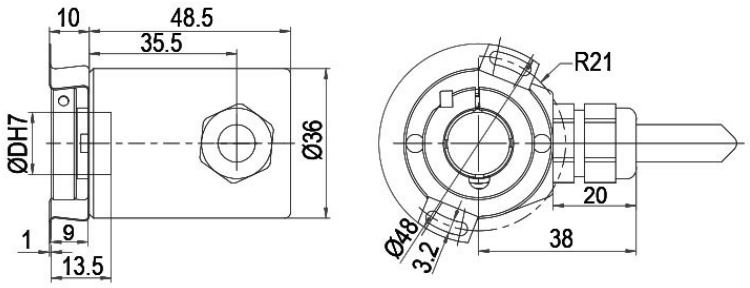

D = Ø 8, 10, 12, 14, 15 mm
(Ø 8, 10, mm mit Reduzierhülse / with adapter sleeve)

Descripción		ABN compl. pos.
L3	radial, Malla conectada conductivamente con la carcasa del encoder	•

Asignación de las conexiones		
	L3	**L3**
Circuito	N35	M35
GND	WH	WH
(+) Vcc	BN	BN
A	GN	GN
B	YE	YE
N	GY	GY
-	-	-
A complem.	-	RD
B complem.	-	BK, (BU a ACA)
N complem.	-	VT
Malla	cordón	cordón

Conexión de cable K1 (IP40) radial con 2 m cable

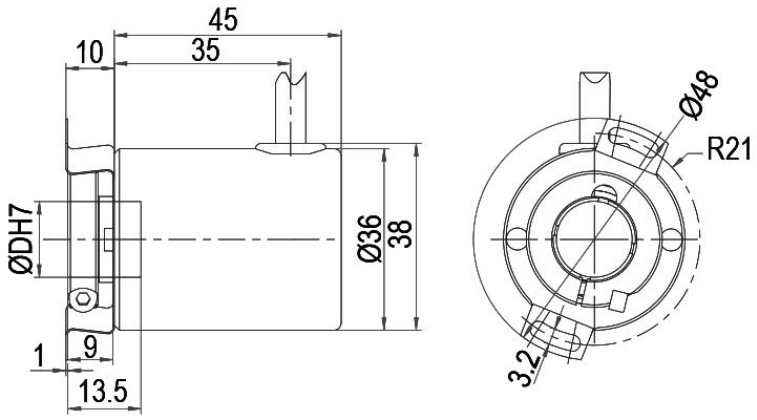

D = Ø 8, 10, 12, 14, 15 mm
(Ø 8, 10, mm mit Reduzierhülse / with adapter sleeve)

Descripción		ABN compl. pos.
K1	radial, Malla abierta (IP40)	•

Asignación de las conexiones		
	K1	**K1**
Circuito	N35	M35
GND	WH	WH
(+) Vcc	BN	BN
A	GN	GN
B	YE	YE
N	GY	GY
-	-	-
A complem.	-	RD
B complem.	-	BK
N complem.	-	VT
Malla	cordón	cordón

Conector del sensor (M12x1) SB axial, 5-, 8-polo

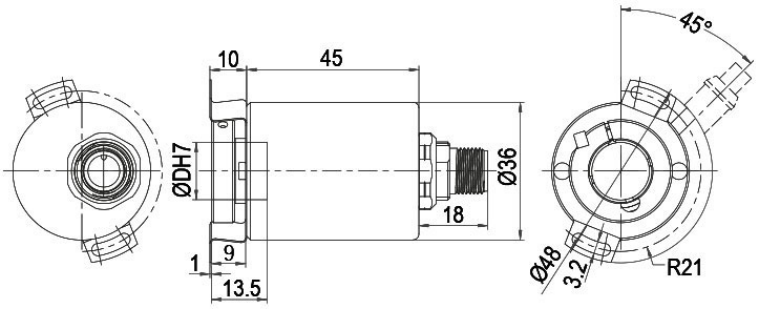

D = Ø 8, 10, 12, 14, 15 mm
(Ø 8, 10, mm mit Reduzierhülse / with adapter sleeve)

Descripción		ABN compl. pos.
SB5	axial, 5-polos, Conector conectado conductivamente con la carcasa del encoder	-
SB8	axial, 8-polos, Conector conectado conductivamente con la carcasa del encoder	•

Asignación de las conexiones		
	SB5	**SB8**
	5-polos	**8-polos**
	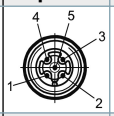	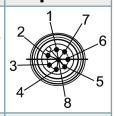
Circuito	N35	M35
GND	3	1
(+) Vcc	1	2
A	4	3
B	2	4
N	5	5
-	-	-
A complem.	-	6
B complem.	-	7
N complem.	-	8
n. c.	-	-
Malla	-	-

Conector del sensor (M12x1) SC radial, 5-, 8-polos

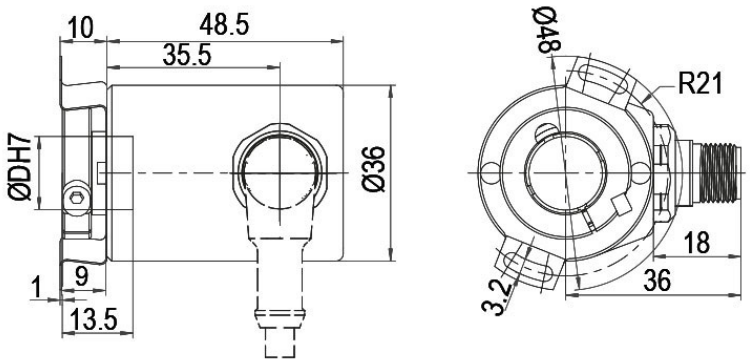

D = Ø 8, 10, 12, 14, 15 mm

(Ø 8, 10, mm mit Reduzierhülse / with adapter sleeve)

Descripción		ABN compl. pos.
SC5	radial, 5-polos, Conector conectado conductivamente con la carcasa del encoder	-
SC8	radial, 8-polos, Conector conectado conductivamente con la carcasa del encoder	•

Asignación de las conexiones		
	SC5	**SC8**
	5-polos	**8-polos**
	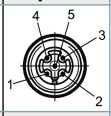	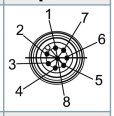
Circuito	N35	M35
GND	3	1
(+) Vcc	1	2
A	4	3
B	2	4
N	5	5
-	-	-
A complem.	-	6
B complem.	-	7
N complem.	-	8
n. c.	-	-
Malla	-	-

Opciones

Temperatura baja	Código de pedido
El encoder WDGI 36E con la conmutación de salida N35, M35 también está disponible con el rango de temperatura ampliado (medido en la brida).	**ACA**

Membrana de compensación de la presión	Código de pedido
De forma opcional, el encoder WDGI 36E también está disponible con una membrana de compensación de la presión. Esto evita que con niveles de humedad elevados el agua pueda penetrar en la carcasa del encoder. Se mantienen la clase de protección hasta IP67, el rango de temperatura y la resistencia a la niebla salina. Resistente a los productos químicos y a los disolventes de acuerdo con DIN EN ISO2812-1.	**ACR**

Longitud de cable	Código de pedido
El encoder WDGI 36E también está disponible con cable de más de 2 m de longitud. La longitud máx. del cable depende de la tensión de operación y de la frecuencia; véase https://www.wachendorff-automation.es/download-especificaciones-tecnicas-generales/ Cuando realice el pedido complemente el número de pedido con un número de 3 cifras que indica la longitud en decímetros. Ejemplo: Longitud de cable 5 m = 050	**XXX = decímetros**

Ej. n.º de pedido	Tipo	Su encoder
WDGI 36E	WDGI 36E	WDGI 36E

	Diámetro de eje hueco	
12	07; 08; 4Z; 10; 12; 14; 15	

	Número de impulsos PPR:	
16384	1-16384 Otros números de impulso a petición	

	Secuencia de impulsos:	
ABN	ABN	

	Circuito de salida					
	Resolución PPR	Tensión de operación Vcc	Circuito de salida	-	Clave de pedido	
M35	1-16384	4,75 - 30	HTL (TTL a 5 Vcc)	-	N35	
		4,75 - 30	HTL, complementaria (TTL/RS422 comp. a 5 Vcc)	-	M35	

	Conexión eléctrica			
	Descripción	ABN compl. pos.	Clave de pedido	
L2	**Cable: longitud (2 m estándar, WDG 58T: 1 m)**			
	radial, Malla abierta (IP40)	•	K1	
	axial, Malla conectada conductivamente con la carcasa del encoder	•	L2	
	radial, Malla conectada conductivamente con la carcasa del encoder	•	L3	
	Conector: (Conector conectado conductivamente con la carcasa del encoder)			
	Conector del sensor, M12x1, 5-polos, axial	-	SB5	
	Conector del sensor, M12x1, 5-polos, radial	-	SC5	
	Conector del sensor, M12x1, 8-polos, axial	•	SB8	
	Conector del sensor, M12x1, 8-polos, radial	•	SC8	

	Opciones		
	Descripción	Clave de pedido	
	Temperatura baja	ACA	
	Membrana de compensación de la presión	ACR	
	No se ha seleccionado ninguna opción	Vacío	
	Longitud de cable	XXX = decímetros	

Ej. n.º de pedido=	WDGI 36E	12	16384	ABN	M35	L2		WDGI 36E							Su encoder

For further information please contact our local distributor.
Here you find a list of our distributors worldwide.
https://www.wachendorff-automation.es/contact-sales-es/

Wachendorff Automation GmbH & Co. KG
Industriestrasse 7 • 65366 Geisenheim
Germany

Teléfono: +49 67 22 / 99 65 25
E-Mail: wdg@wachendorff.de
www.wachendorff-automation.de