WACHENDORFF
The Encoder Experts

Ficha técnica en línea

Encoder WDGP 58E

www.wachendorff-automation.es/wdgp58e

Wachendorff Automation

... Sistemas y encoders

- Sistemas completos
- Encoder industriales robustos para su caso particular de aplicación
- Programa estándar y versiones de los clientes
- Cargas máximas permitidas
- Producción exprés 48 horas
- Fabricación en Alemania
- Red de distribución en todo el mundo

IndustrieROBUST

Encoder WDGP 58E

Illustration similar

- Gracias a la electrónica de alta calidad, cualquier número de impulsos hasta 16384
- Clase de protección IP67, en la entrada del eje IP65
- Alta frecuencia de salida hasta 1 MHz
- Protección contra polaridad inversa y protección contra cortocircuitos a 4,75 VDC hasta 32 VDC

www.wachendorff-automation.es/wdgp58e

Resolución	
Número de impulsos PPR	1 PPR a 16384 PPR

Datos mecánicos	
Carcasa	
Tipo de brida	Eje hueco ciego
Material de la brida	Aluminio
Material de la brida dorso	Acero inoxidable
Soporte del momento de giro	incl. 1 soporte del momento de giro WDGDS10001
- 1. Compensación de la chapa de resorte	axial: ±0,8 mm, radial: ±0,2 mm
- Veloc. máx. de rotación	6000 rpm hasta temperatura máx. de trabajo +60 °C
- 2. Pasador cilíndrico 4 mm	precisa accesorios WDGDS10005
- Compensación	axial: ±0,5 mm, radial: ±1,5 mm, Veloc. máx. de rotación: 3000 rpm
Diámetro de la carcasa	Ø 58 mm
Eje(s)	
Material del eje	Acero inoxidable
Momento de arranque	aprox. 1,6 Ncm a temp. ambiente
Fijación	anillo de apriete imperdible
Diámetro del eje	Ø 6 mm
Nota	con casquillo reductor
Longitud del eje	L: 12 mm
Prof. mín. de penetración	11 mm
Prof. máx. de penetración	15 mm
Permitida carga de los eje, radial	80 N
Permitida carga de los eje, axial	50 N
Diámetro del eje	Ø 6,35 mm [Ø 1/4"] Order No: 2Z
Nota	con casquillo reductor
Longitud del eje	L: 12 mm
Prof. mín. de penetración	11 mm
Prof. máx. de penetración	15 mm
Permitida carga de los eje, radial	80 N
Permitida carga de los eje, axial	50 N
Diámetro del eje	Ø 7 mm
Nota	con casquillo reductor
Longitud del eje	L: 12 mm
Prof. mín. de penetración	11 mm
Prof. máx. de penetración	15 mm
Permitida carga de los eje, radial	80 N
Permitida carga de los eje, axial	50 N
Diámetro del eje	Ø 8 mm
Nota	con casquillo reductor
Longitud del eje	L: 12 mm
Prof. mín. de penetración	11 mm
Prof. máx. de penetración	15 mm
Permitida carga de los eje, radial	80 N
Permitida carga de los eje, axial	50 N
Diámetro del eje	Ø 9,525 mm [Ø 3/8"] Order No: 4Z
Nota	con casquillo reductor
Longitud del eje	L: 12 mm
Prof. mín. de penetración	11 mm
Prof. máx. de penetración	15 mm
Permitida carga de los eje, radial	80 N
Permitida carga de los eje, axial	50 N
Diámetro del eje	Ø 10 mm
Nota	con casquillo reductor
Longitud del eje	L: 12 mm
Prof. mín. de penetración	11 mm
Prof. máx. de penetración	15 mm
Permitida carga de los eje, radial	80 N
Permitida carga de los eje, axial	50 N
Diámetro del eje	Ø 12 mm
Longitud del eje	L: 12 mm
Prof. mín. de penetración	11 mm
Prof. máx. de penetración	15 mm
Permitida carga de los eje, radial	80 N
Permitida carga de los eje, axial	50 N

Diámetro del eje	Ø 14 mm
Longitud del eje	L: 12 mm
Prof. mín. de penetración	11 mm
Prof. máx. de penetración	15 mm
Permitida carga de los eje, radial	80 N
Permitida carga de los eje, axial	50 N

Diámetro del eje	Ø 15 mm
Longitud del eje	L: 12 mm
Prof. mín. de penetración	11 mm
Prof. máx. de penetración	15 mm
Permitida carga de los eje, radial	80 N
Permitida carga de los eje, axial	50 N

Cojinete	
Tipo de cojinete	2 rodamientos de bolas de precisión
Vida útil	1 x 10'9 rev. al 100 % de la carga del rodamiento 1 x 10'10 rev. al 40 % de la carga del rodamiento 1 x 10'11 rev. al 20 % de la carga del rodamiento
Veloc. máx. de rotación	6000 rpm

Datos de referencia para la seguridad funcional	
$MTTF_d$	1200 a
Duración de uso (TM)	25 a
Vida útil del rodamiento (L10h)	1 x 10'11 rev. al 20 % de la carga del rodamiento y 6000 rpm
Grado de cobertura del diagnóstico (DC)	0 %

Datos eléctricos	
Tensión de operación / consumo propio de corriente	4,75 Vcc hasta 32 Vcc: typ. 80 mA
Principio de funcionamiento	magnético
ConmutacTensión de operaciónión de salida	HTL HTL, complementaria TTL TTL, RS422 compatible, complementaria
Frecuencia de impulso	HTL hasta 16384 ppr: máx. 600 kHz TTL hasta 16384 ppr: máx. 1 MHz
Canales	ABN y señales complementarias
Carga	máx. 40 mA / canal
Protección de conexión	protección de polaridad inversa y de cortocircuito
Fijar el impulso cero:	Aplicar: SET = (+) Vcc durante 2 s Desactivado: SET = GND

Precisión	
Desplazamiento de fase	90° ± máx. 8,5 % de una duración de período
Relación impulso / pausa	50 % ± máx. 7 %

Données environnementales	
ESD (DIN EN 61000-4-2):	8 kV
Burst (DIN EN 61000-4-4):	2 kV
includes EMC:	DIN EN 61000-6-2 DIN EN 61000-6-3
Vibración: (DIN EN 60068-2-6)	50 m/s² (10 Hz - 2000 Hz)
Shock: (DIN EN 60068-2-27)	1000 m/s² (6 ms)
Electrial Safety:	DIN EN 61010-1 (VDE 0411-1) / IEC 61010-1 / UL 61010-1 / CSA C22.0 No 61010-1-12

Información arancelaria aduanera	
Número de arancel aduanero:	90318020
País de origen:	Alemania

Datos generales	
Peso	aprox. 200 g
Conexión	Salida de cable o conector
Clase de protección (EN 60529)	Carcasa: IP65, IP67; en el eje: IP65
Temperatura de trabajo	Salida de conector: -40 °C a +85 °C, salida de cable: -20 °C a +80 °C
Temperatura de almacenamiento	Salida de conector: -40 °C a +100 °C, salida de cable: -30 °C a +80 °C

Más información
Datos técnicos generales y avisos de seguridad **http://www.wachendorff-automation.es/dtg**
Accesorios adecuados **http://www.wachendorff-automation.es/acc**

Conexión de cable L3 radial con 2 m de cable

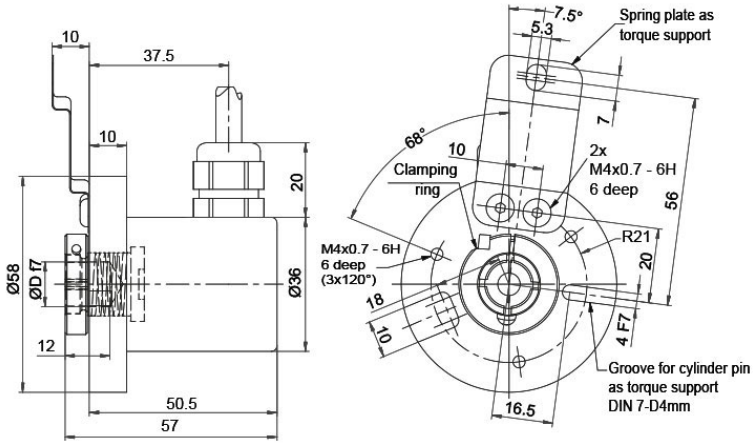

All dimensions in mm

Descripción		ABN compl. pos.
L3	radial, Malla conectada conductivamente con la carcasa del encoder	•

Asignación de las conexiones		
	L3	**L3**
Circuito	M13, M14	N13, N14
GND	WH	WH
(+) Vcc	BN	BN
A	GN	GN
B	YE	YE
N	GY	GY
SET	PK	PK
A complem.	RD	-
B complem.	BK	-
N complem.	VT	-
Malla	cordón	cordón

Conector del sensor (M12x1) SC radial, 12-polos

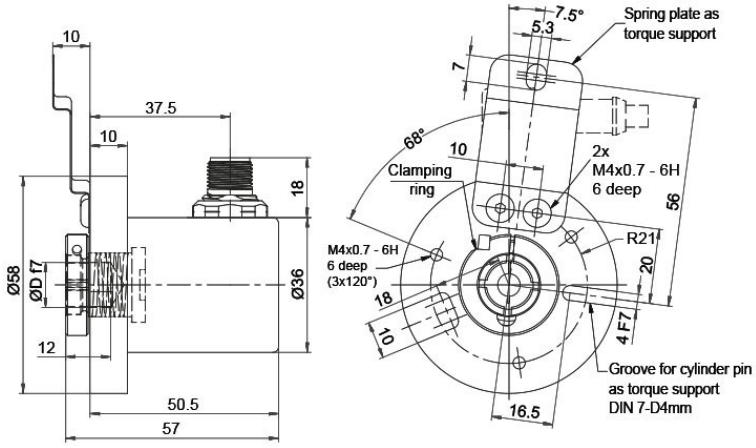

All dimensions in mm

Descripción	ABN compl. pos.
SC12 radial, 12-polos, Conector conectado conductivamente con la carcasa del encoder	•

Asignación de las conexiones	
	SC12
	12-polos
	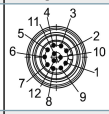
Circuito	M13, M14
GND	3
(+) Vcc	1
A	4
B	6
N	8
SET	5
A complem.	9
B complem.	7
N complem.	10
n. c.	2, 11, 12
Malla	-

Opciones

Longitud de cable	Código de pedido
El encoder WDGP 58E también está disponible con cable de más de 2 m de longitud. La longitud máx. del cable depende de la tensión de operación y de la frecuencia; véase https://www.wachendorff-automation.es/download-especificaciones-tecnicas-generales/ Cuando realice el pedido complemente el número de pedido con un número de 3 cifras que indica la longitud en decímetros. Ejemplo: Longitud de cable 5 m = 050	**XXX = decímetros**

Ej. n.º de pedido	Tipo	Su encoder
WDGP 58E	WDGP 58E	WDGP 58E
	Diámetro de eje hueco	
14	06; 2Z; 07; 08; 4Z; 10; 12; 14; 15	
	Número de impulsos PPR:	
16384	1-16384 Otros números de impulso a petición	
	Secuencia de impulsos:	
ABN	ABN	
	Circuito de salida	

	Resolución PPR	Tensión de operación Vcc	Circuito de salida	-	Clave de pedido
M13	1-16384	4,75 - 32	HTL, complementaria set zero pulse	-	M13
		4,75 - 32	TTL, RS422 compatible, complementaria set zero pulse	-	M14
		4,75 - 32	HTL set zero pulse	-	N13
		4,75 - 32	TTL set zero pulse	-	N14

	Conexión eléctrica			
L3	**Descripción**	**ABN compl. pos.**	**Clave de pedido**	
	Cable: longitud (2 m estándar, WDG 58T: 1 m)			
	radial, Malla conectada conductivamente con la carcasa del encoder	•	L3	
	Conector: (Conector conectado conductivamente con la carcasa del encoder)			
	Conector del sensor, M12x1, 12-polos, radial	•	SC12	
	Opciones			
	Descripción	**Clave de pedido**		
	No se ha seleccionado ninguna opción	Vacío		
	Longitud de cable	XXX = decímetros		

Ej. n.º de pedido=	WDGP 58E	14	16384	ABN	M13	L3			WDGP 58E							Su encoder

WACHENDORFF
The Encoder Experts
Authorized Distributor

For further information please contact our local distributor.
Here you find a list of our distributors worldwide.
https://www.wachendorff-automation.es/contact-sales-es/

WACHENDORFF

Wachendorff Automation GmbH & Co. KG
Industriestrasse 7 • 65366 Geisenheim
Germany

Teléfono: +49 67 22 / 99 65 25
E-Mail: wdg@wachendorff.de
www.wachendorff-automation.de